TL
LHR-FM

INSTALLATION MANUAL
MONTAGEANLEITUNG
MANUALE DI MONTAGGIO
MONTERING SANVISNING
MONTAGE ANVISNING
MONTAGE VEJLEDNING
ИНСТРУКЦИЯ ПО МОНТАЖУ
INSTRUKCJA MONTOWANIA
MONTĀŽAS INSTRUKCIJA
MONTAVIMO INSTRUKCIJA
MONTAGEHANDLEIDIG
ASENNUSOHJEET

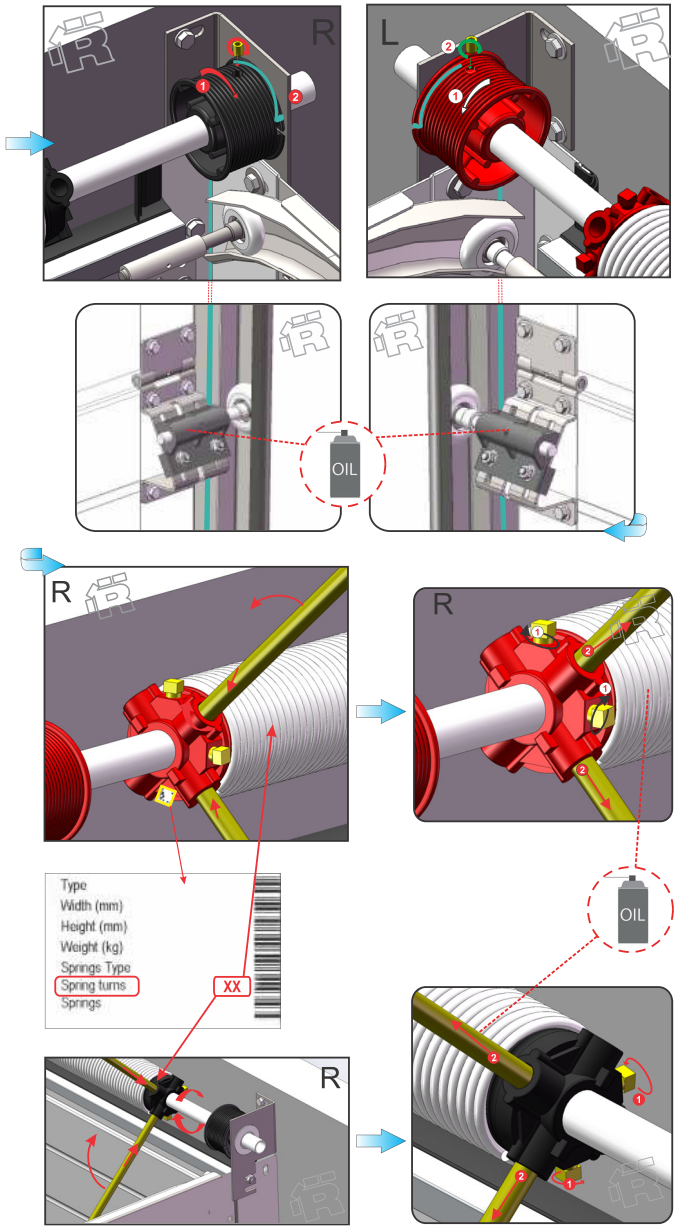

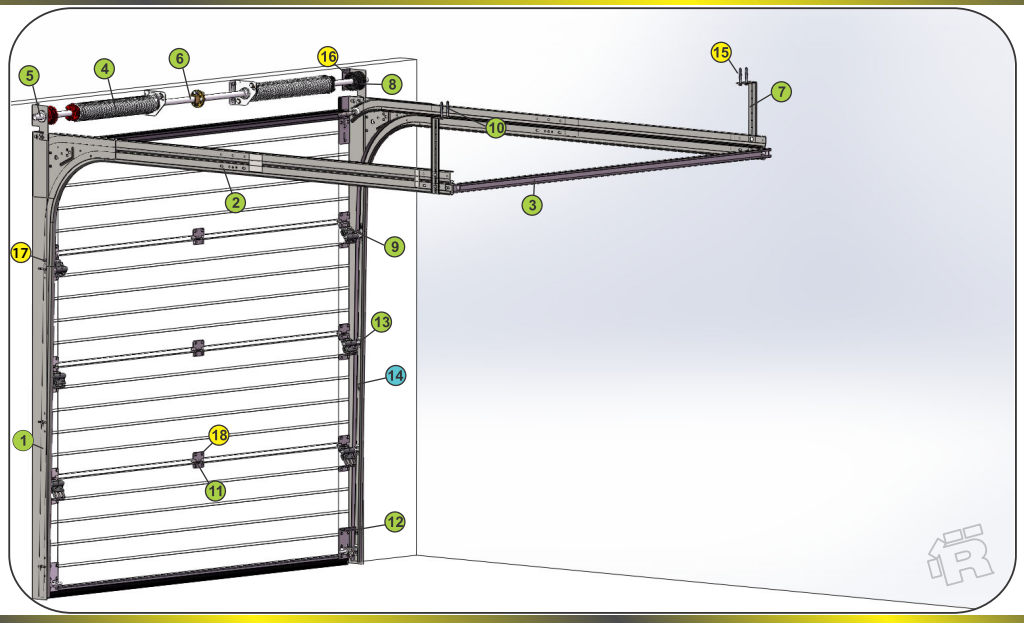

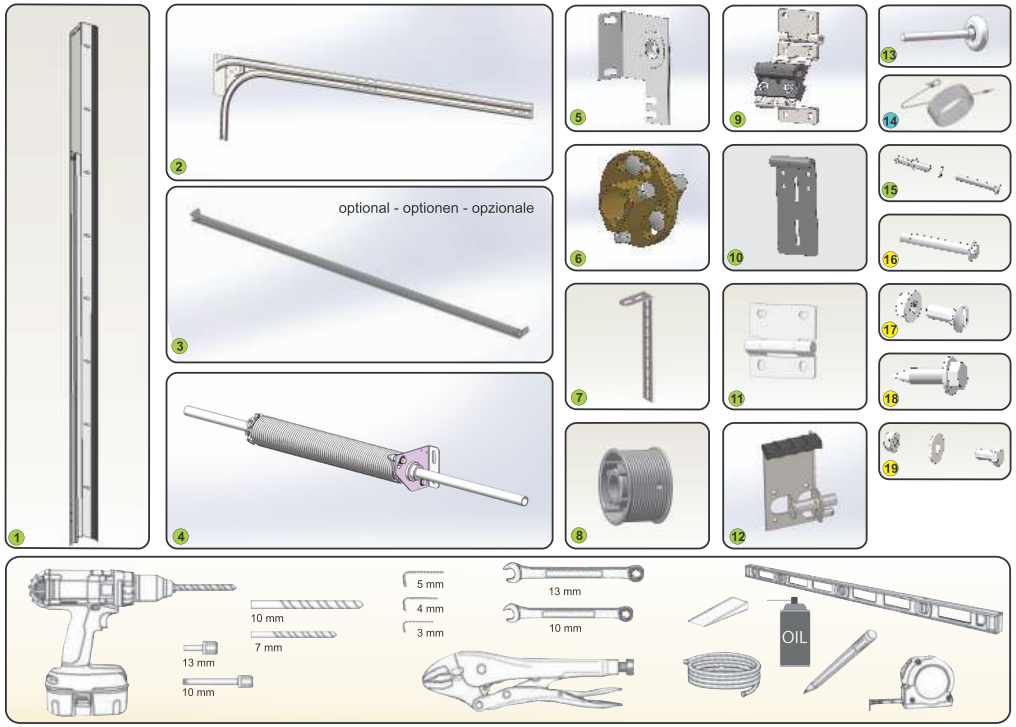

SECTIONAL DOORS ▌TORE ▌VARTAI ▌PORTE ▌BRAMY ▌DEUREN ▌VARTI ▌PORTA ▌
www.ryterna.eu • www.ryterna.lt • www.ryterna.de • www.ryterna.nl • www.ryterna.dk • www.ryterna.fr • www.ryterna.it • www.ryterna.ru • www.ryterna.pl • www.ryterna.fr • www.ryterna.lv • www.ryterna.eu

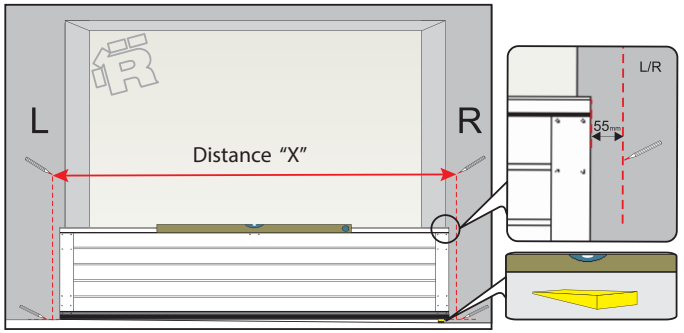

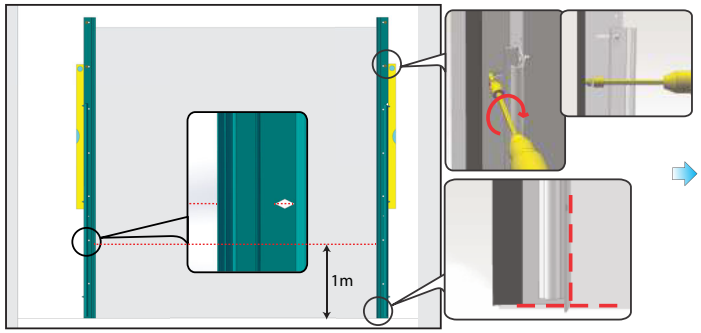

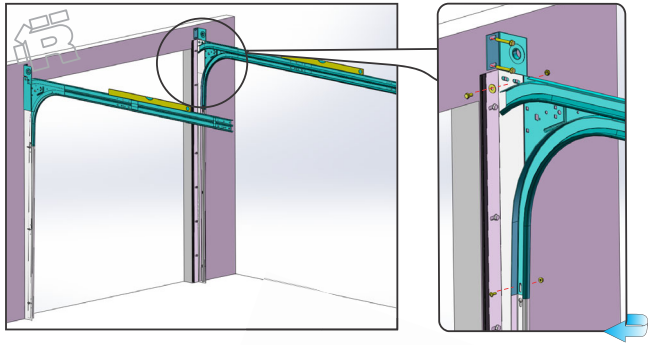

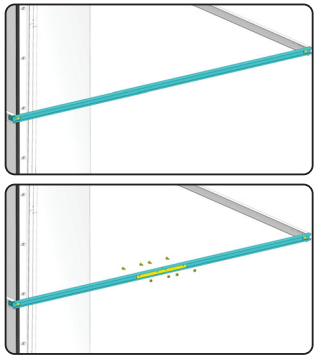

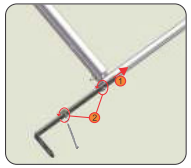

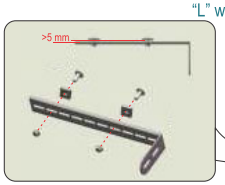

"L" wall bracket

w < 3000 mm

"L" ceiling bracket

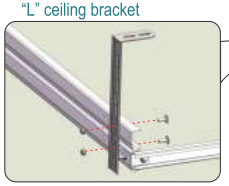

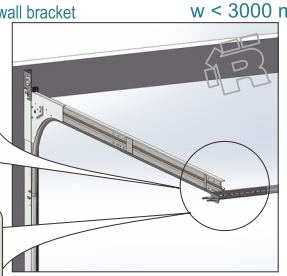

w > 3000 mm

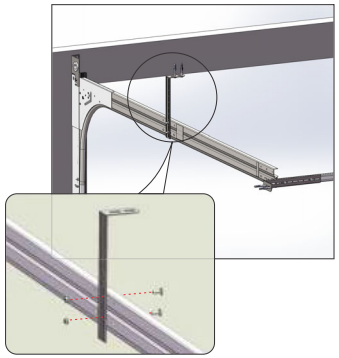

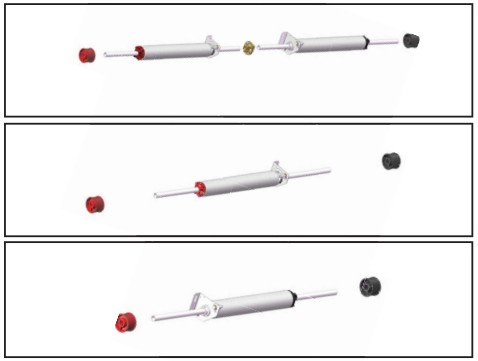

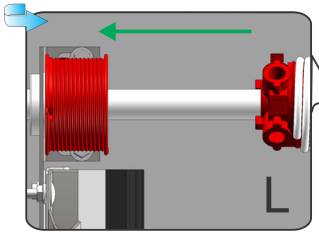

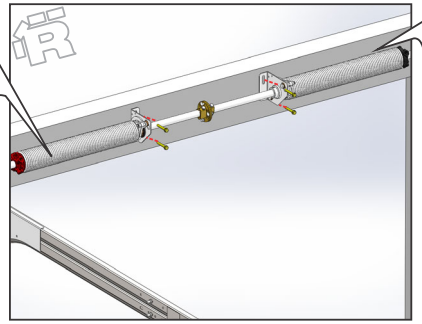

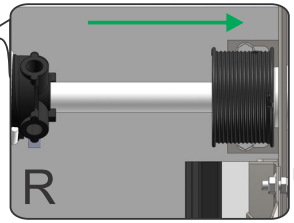

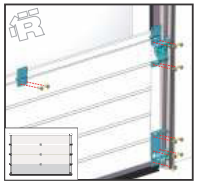

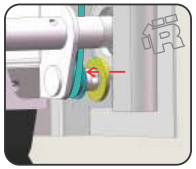

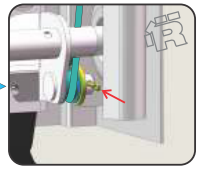

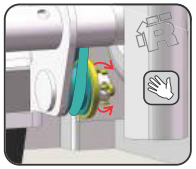

m≤200 kg

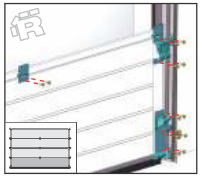

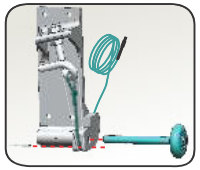

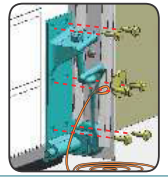
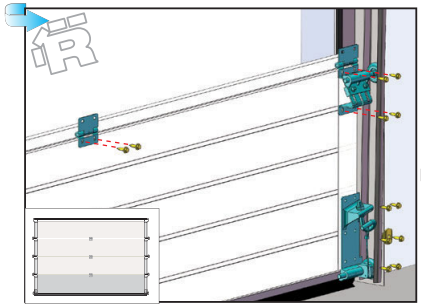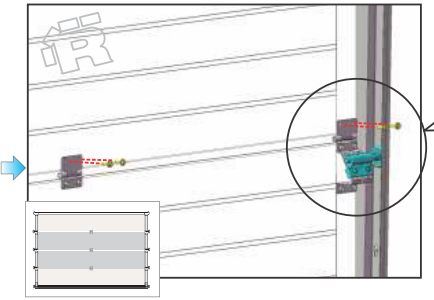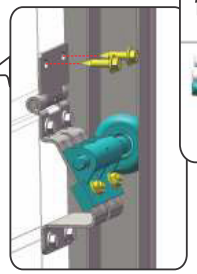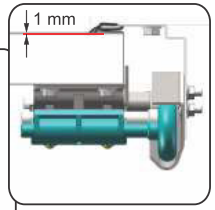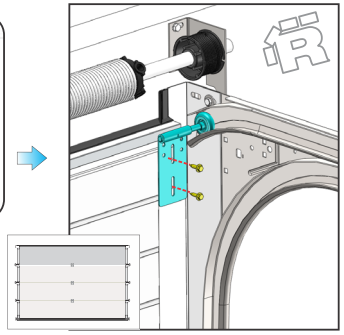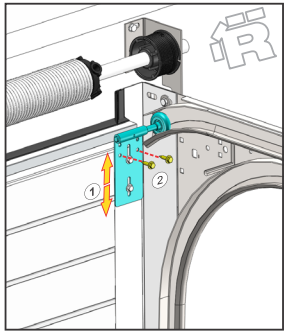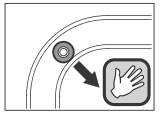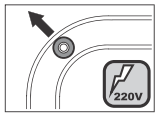
m>200 kg