PRAMONINIAI VARTAI

Turinys

Įvadas 5
TLP Siaura juosta 7
TLP Makrojuosta 9
Įstiklinimas 11
Personalo durys 13
Šoninės durys 15
TLP Panoraminiai vartai 17
TLP Panoraminiai Termo 19
TLT Ventiliaciniai 21
TLP Ultra Termo 80 22
TLP-FV Ultra Thermo 80 23
Bėgių sistemos 24
Suderintas stilius 29
Rankenos ir spynos 30
Saugumo priedai automatiniams pakėlėjams 30
Pakėlimo mechanizmai 31
ISFD Pramoniniai į šoną nustumiami rėminti vartai 32
ISSD Į šoną nuslenkantys vartai 33
ISH2 Pramoniniai varstomi vartai 34
Sekcijos 35
Individualūs projektai 35

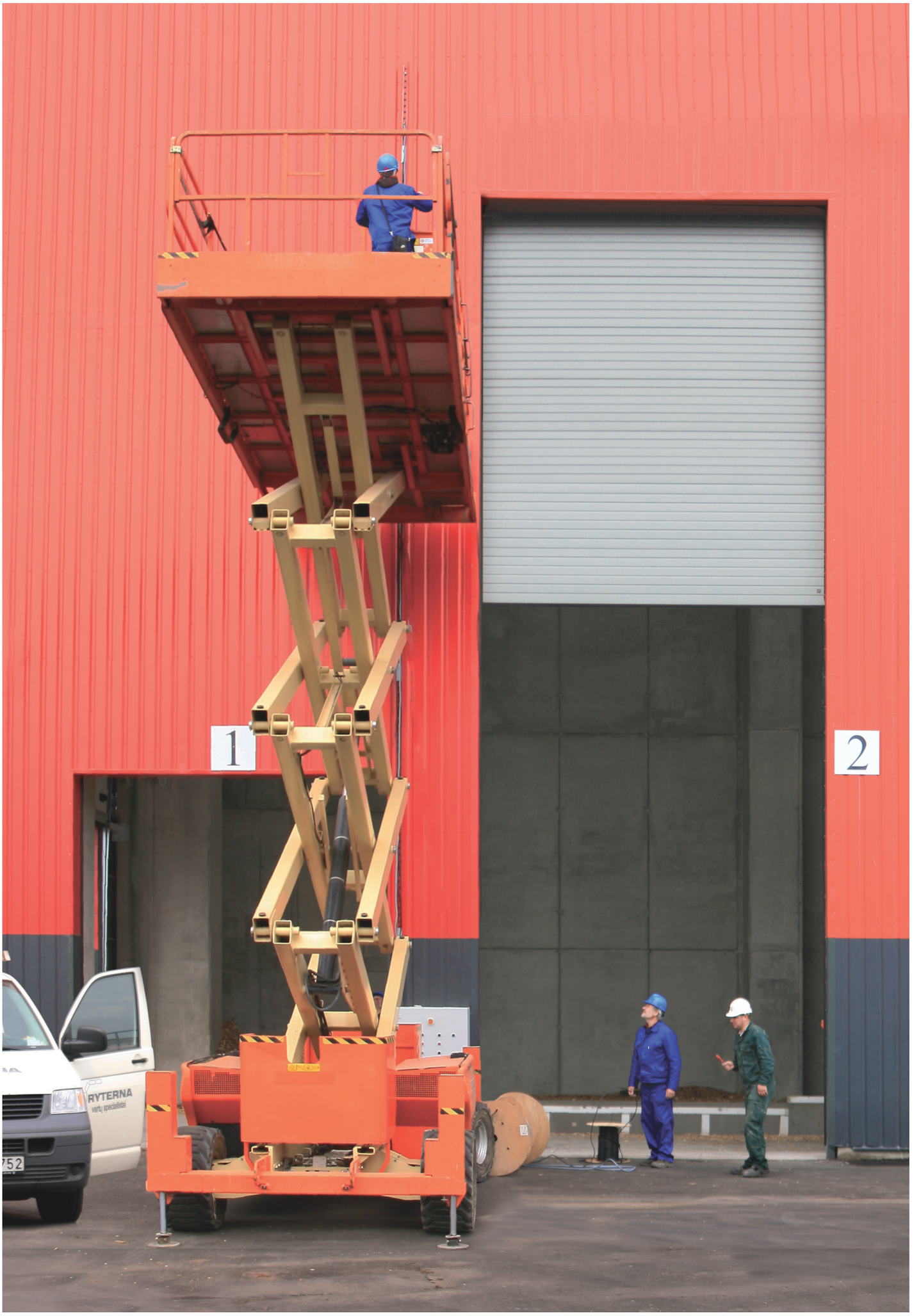
1
2
RYTERNA

Geltona yra gražu...

nes... tai saulės ir džiaugsmo, laimės ir optimizmo spalva. Taip pat mūsų vardas - Ryterna.

Per daugiau kaip dvidešimt veiklos metų, sukūrėme platų produktų asortimentą. Nuo solidaus dizaino, medžiagų, šiltinimo ir kitų dalių - iki greito pristatymo ir patikimo serviso.

Skirtingi gamybos padaliniai, nepertraukiama gamybos grandinė, leidžia užtikrinti sklandų tiekimą pirkėjams visoje Europoje.

Įvairovė. Be didelio standartinių vartų sekcijų pasirinkimo, siūlome platų išskirtinių ir unikalių dizaino variantų asortimentą, atitiksiantį sudėdingiausių projektų reikalavimus.

Individualūs matmenys. Visus RYTERNA vartus gaminame individualių matmenų.

Kokybė ir saugumas. Įmonės veikla sertifikuota pagal EN ISO 9001:2000 kokybės standartą. Produktai patikrinti ir atitinka CE reikalavimus, pagal standartą EN 13241 - 1, įskaitant pirštų neprispaudžiančias sekcijas, komplektuojančias dalis, spyruoklės trūkimo apsaugas ir kitas dalis leidžiančias saugiai naudotis vartais. RYTERNA kokybės sistema ir ilgametė patirtis, leidžia gaminti aukščiausios kokybės sekcijinius vartus.

Šiltinimas. RYTERNA gaminamos vartų sekcijos iš abiejų pusių dengtos cinkuota, gruntuota ir dažyta skarda, užpildytos 40mm arba 80mm PU sluoksniu.

Pristatymas. Visi vartai klientams pristatomi RYTERNA transportu. Saugi pakuotė pastebimai sumažina riziką pažeisti vartus pakrovimo ir transportavimo metu.

TLP Siaura juosta

Šios sekcijos standartiškai gaminamos tinko arba medžio faktūros.

40mm storio sekcijos užtikrina gerą šiluminę izoliaciją. Sekcijų aukščiai - 500 ir 610 mm.

Dėl 10cm pločio juostų, vartai atrodo lengvi, tačiau tvirti.

TLP siaura juosta vartai galimi 12 standartinių spalvų.

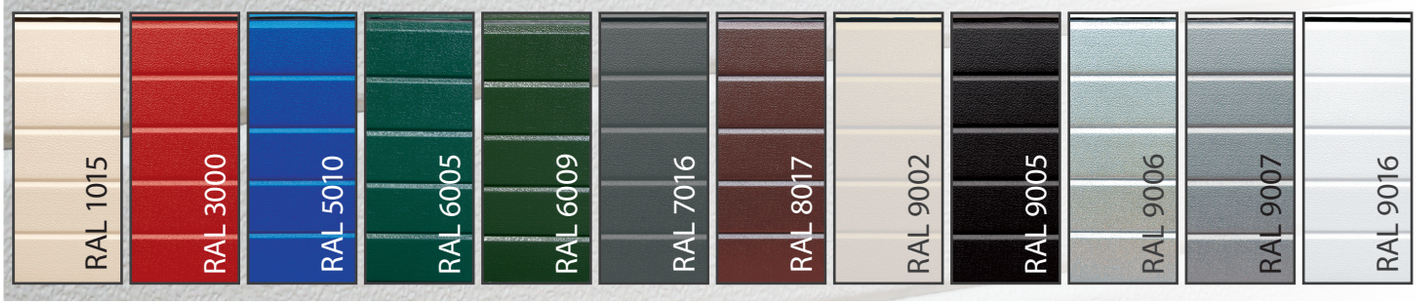

TLP Makrojuosta

Vartų su makrojuostomis tinko faktūros paviršius yra reljefinis su švelniomis 10mm bangelėmis. Patrauklaus šiuolaikiško dizaino vartai idealiai tinka komercinės paskirties pastatams.

Standartinės šių vartų spalvos RAL 9007 ir 9016, taip pat galimas dažymas bet kuria RAL paletės spalva.

Stačiakampis langas
Juodo plastiko rėmas
Dvigubas akrilo stiklinimas
Matmenys — 640x336mm

Ovalus langas
Juodo plastiko rėmas
Dvigubas akrilo stiklinimas
Matmenys — 670x345mm

Stačiakampis langas
Juodo plastiko rėmas
Dvigubas akrilo stiklinimas
Matmenys — 610x200mm

Apvalus langas
Nerūdijančio plieno rėmas
Grūdintas stiklas
Skersmuo: 315mm; 235mm; 155mm

Apvalus langas
Nerūdijančio plieno rėmas dažytas pagal RAL paletę
Grūdintas stiklas
Skersmuo: 315mm; 235mm; 155mm

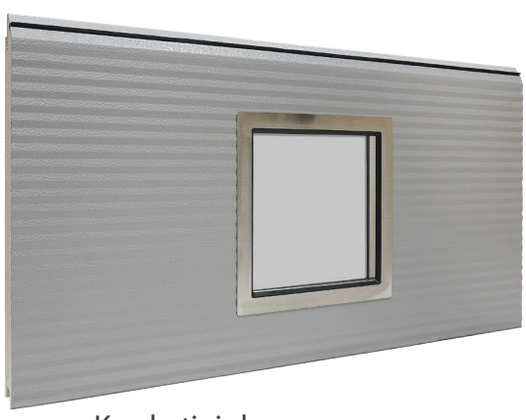

Kvadratinis langas
Nerūdijančio plieno rėmas
Dvigubas grūdintas stiklas
Matmenys: 315x315mm; 235x235mm; 155x155mm

Stačiakampis langas
Nerūdijančio plieno rėmas
Dvigubas grūdintas stiklas
Matmenys: 805x155mm

Įstiklinimas

Siūlome 3 tipų langus - apvalius, ovalius ir stačiakampius. Dvigubas akrilo stiklinimas su plastikiniu rėmu - standartas. Išskirtiniam dizainui siūlome langus nerūdijančio plieno rėmais, viengubu arba dvigubu grūdintu stiklu. Nerūdijančio plieno rėmus galime dažyti bet kuria RAL paletės spalva.

Personalo durys

Standartinis slenkstis

Žemas slenkstis

Kai reikalingas papildomas įėjimas į patalpą ir šoninėms durims vietos nėra, išeitis gali būti pakeliamuose vartuose sumontuotos varstomos durys. Standartiniame personalo durų komplekte - slenkantis pritraukėjas be alkūnės, spyna ir rankena. Galite rinktis praėjimo duris su žemu slenksčiu.

Standartinis personalo durų praėjimo plotis 800mm, aukštis 1900-2300mm, priklausomai nuo sekcijų išdėstymo vartuose. Maksimalus praėjimo durų plotis 1200mm. Dėl platesnių durų, klauskite gamintojo.

Personalo duryse papildomai gali būti montuojami magnetiniai arba mechaniniai išjungėjai automatikai, įvairios anti-panik spynos.

Personalo durys gaminamos iš daugiasluoksnių panelių arba aliuminių panoraminių sekcijų.

Rankenų spalvos - sidabrinė, juoda ir balta.

Anti-panik spyna

Išorė

Vidus

Anti-panik spyna su atidarymo juosta

Šoninės durys

Šoninės durys gaminamos derinant stilių ir matmenis prie pakeliamų vartų. Jose gali būti montuojamos aliuminės panoraminės sekcijos arba langai.

ŠONINIŲ DURŲ MONTAVIMO IR VARSTYMO GALIMYBĖS

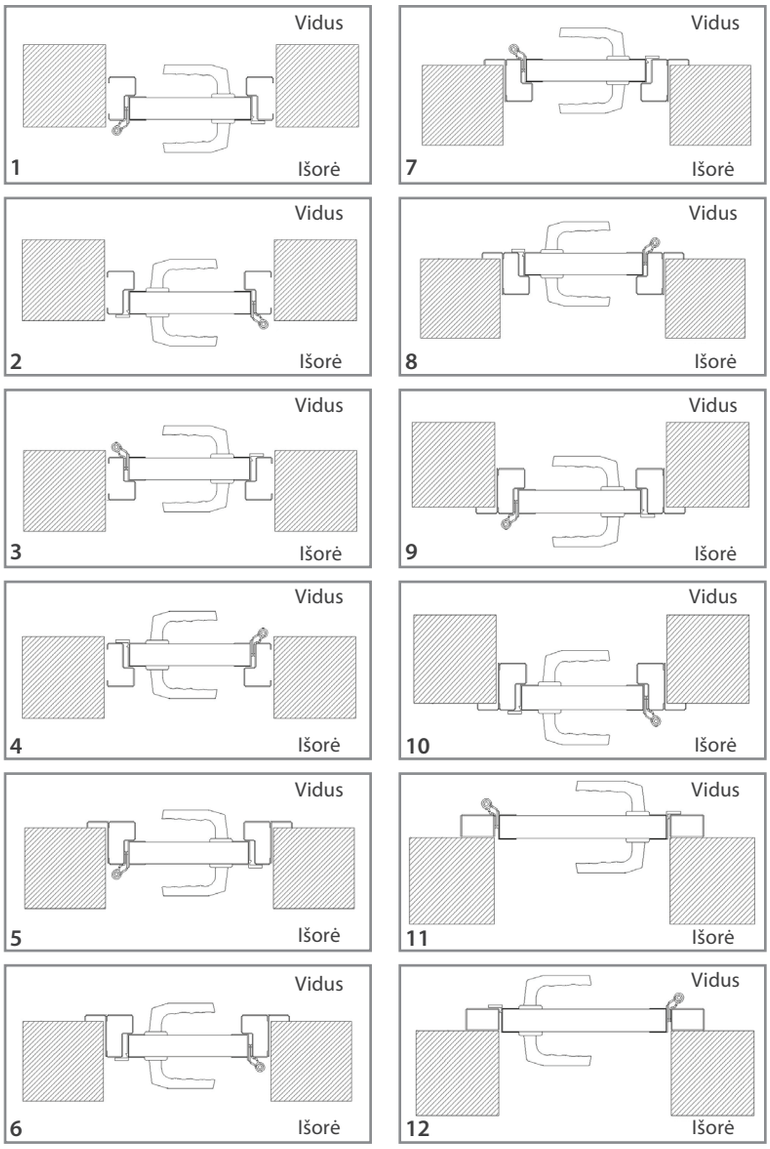

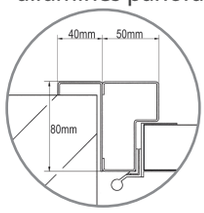

Staktos matmenys

Rankenų spalvos - sidabrinė, juoda ir balta.

Anti-panik spyna / Anti-panik spyna su atidarymo juosta

Standartinis rėmas

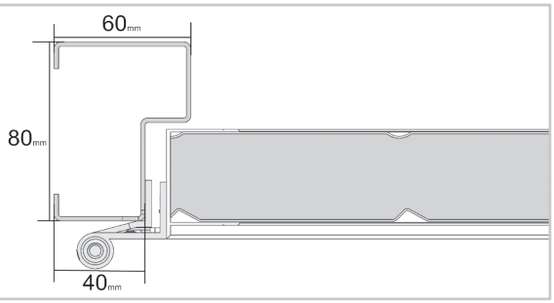

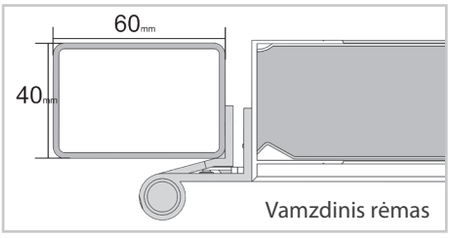

Vamzdinis rėmas

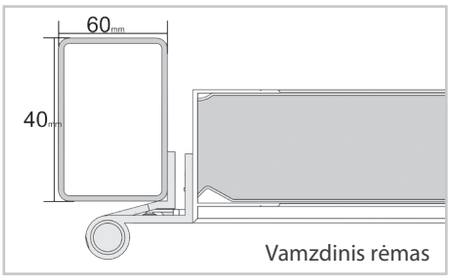

Vamzdinis rėmas

3-jų taškų spyna

Lankstai

Apvadai

su apvadais

be apvadų

Slenksčiai

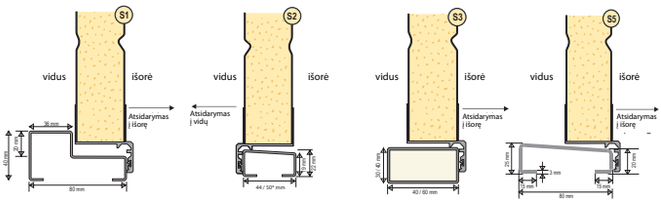

TLP Panoraminiai vartai

TLP-FV sekcijos - anoduoto aliuminio rėmas, standartiškai įstiklintas dvigubu akrilo užpildu. Aliuminio profiliai gali būti dažomi bet kuria RAL paletės spalva, įskaitant “metalic” padengimą.

Taip pat galite rinktis nesibraižančio akrilo, tonuotą, matinį, polikarbonato ar grūdintą stiklą.

Apatinė sekcija standartiškai daugiasluoksnė, balta.

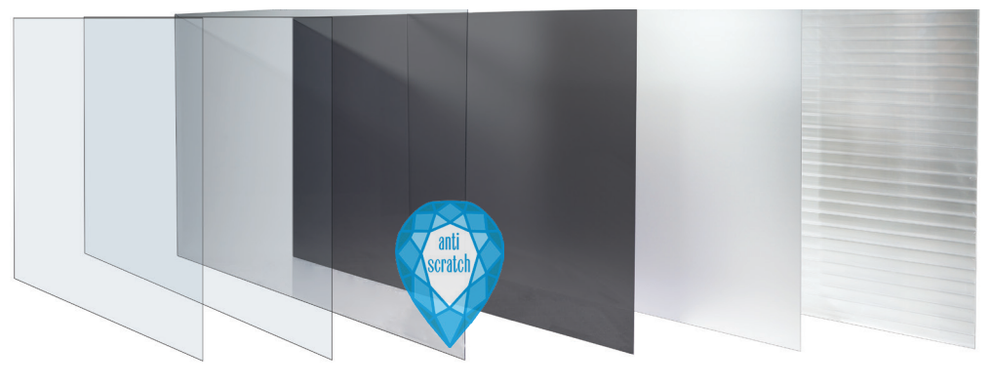

Grūdintas stiklas | Skaidrus akrilas | Skaidrus nesibraižantis akrilas | Tonuotas | Matinis | Polikarbonatas

TLP Panoraminiai Termo vartai

Aliuminio profiliai su termo stabdžiu pagerinta panoraminių vartų šilumines savybes. TLP-FV Termo vartai gaminami iki 7 metrų pločio, 6 metrų aukščio su standartinio arba nesibraižančio akrilo užpildu. Dėl maksimalių matmenų vartams su grūdintu stiklu - klauskite gamintojo.

Papildomai pasirenkamas tonuotas stiklinimas užtikrina geresnę šiluminę varžą.

P

TLT Ventiliaciniai vartai

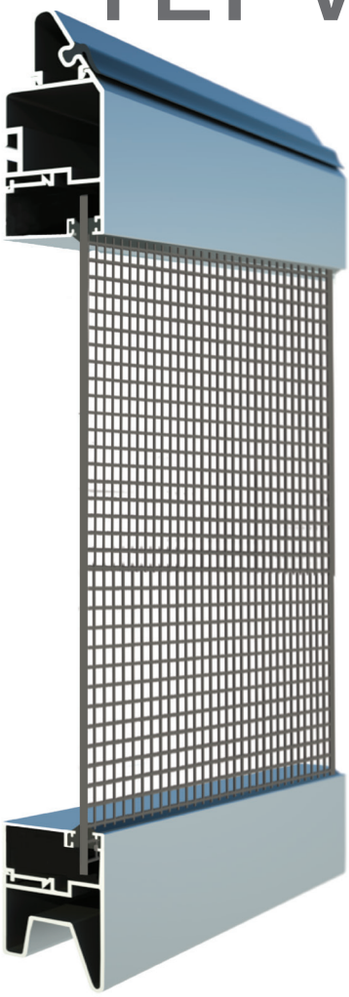

TLT sekcijiniai vartai suprojektuoti pastatams, kuriuose reikalinga intensyvi ventiliacija. Šie vartai idealiai tinka požeminiams garažams ir parkingams. Aliuminis rėmas su cinkuoto ir dažyto plieno užpildo plokšte užtikrina nuolatinį oro srautą.

Siūlome dviejų tipų užpildo plokštes, su 5x5mm ir 10x10mm akutėmis.

Perforuotų plokščių skaičių vartuose galima koreguoti priklausomai nuo reikalingo oro srauto.

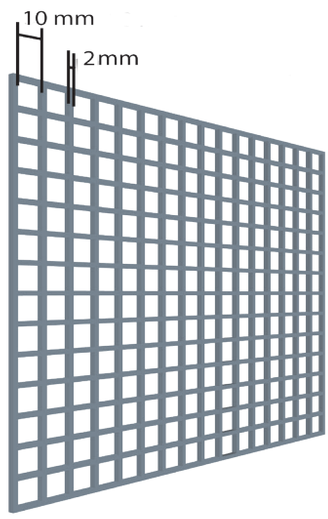

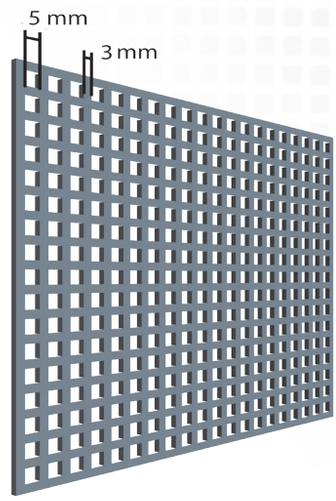

TLP Ultra Termo vartai

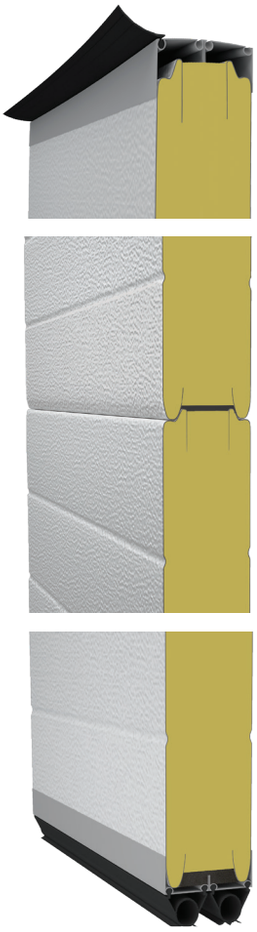

Trijų stiklų langas

Ultra Termo pramoniniai vartai skirti taupyti pastato šiluminę energiją šildomose arba šaldomose patalpose. Šalčio stabdis tarp išorinio ir vidinio plieno lakšto bei 80mm didelio tankio poliuretano užpildas, suteikia puikų šiluminį rodiklį - iki 0.5 W/m2 K.

Langas su trigubu stiklu, sumažina šilumos (arba šalčio) nuostolius iki minimumo.

Praėjimo durys šiuose vartuose nemontuojamos siekiant užtikrinti maksimalų vartų sandarumą.

TLP-FV Ultra Termo 80

80 mm storio aliuminio profiliai su 30 mm sandarinimo putomis

Gaminami indiviadualių matmenų, iki:

- 6000 mm pločio
- 5000 mm aukščio
- U vertė = 1.9 W/m^{2}K

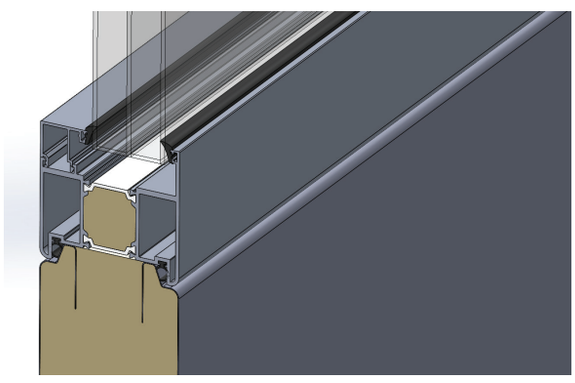

Bėgių sistemos

Nesvarbu kokio tipo vartus pasirinksite, bėgių sistema idealiai atitiks patalpos specifiką.

STD standartinis pakilimas

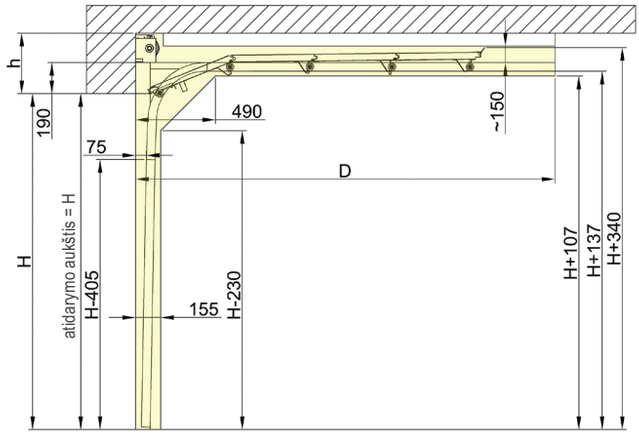

STD-RM standartinis žemas pakilimas, spyruoklė gale

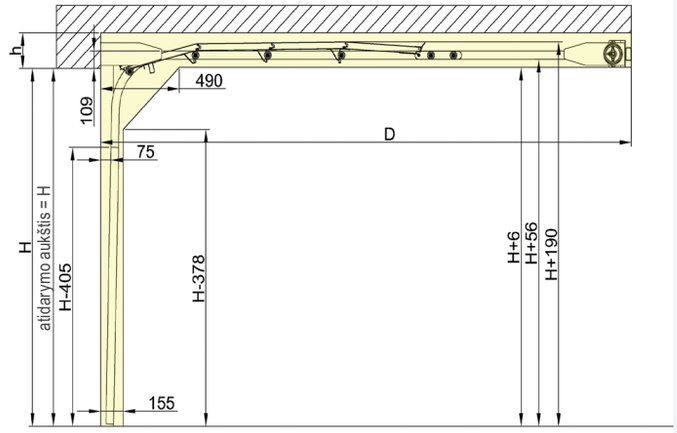

LHR-FM žemas pakilimas, spyruoklė priekyje

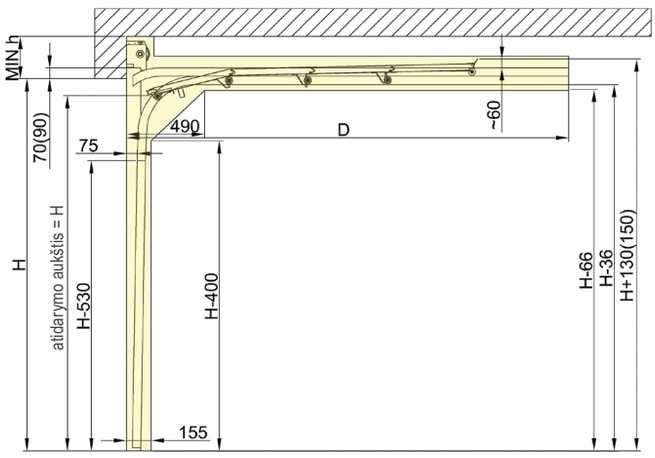

LHR-RM žemas pakilimas, spyruoklė gale

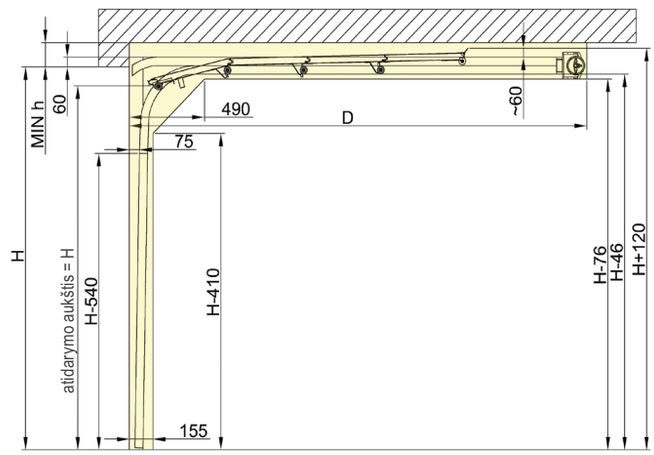

HL aukštas pakilimas

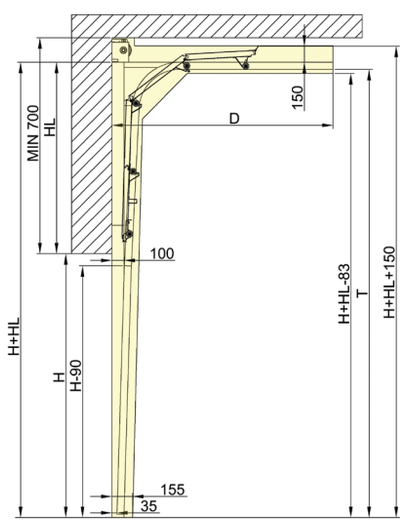

HL MM aukštas pakilimas su konsole

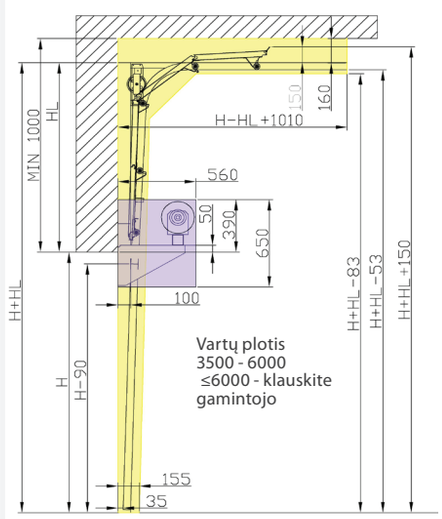

HL MM2 aukštas pakilimas su konsole

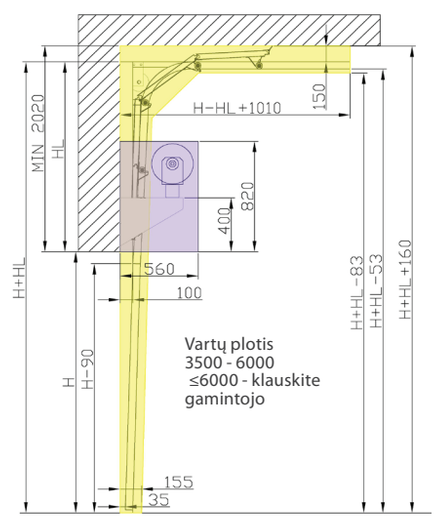

VL

vertikalus pakilimas

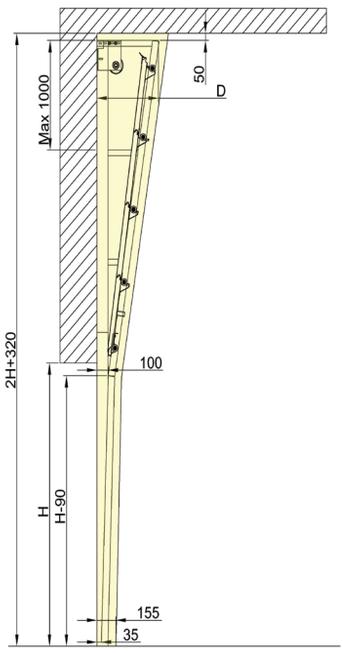

VL1 MM

vertikalus pakilimas su konsole

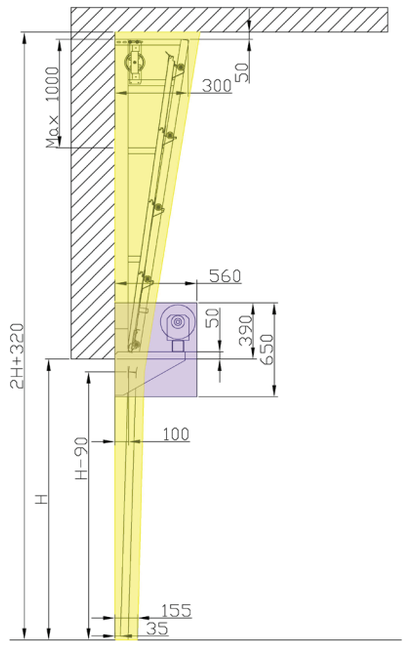

VL2 MM

vertikalus pakilimas su konsole

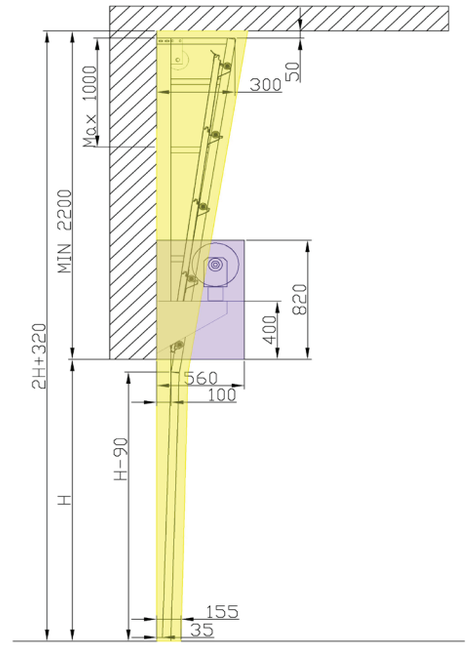

SR

TLP LHR FM šlaitinis pakilimas

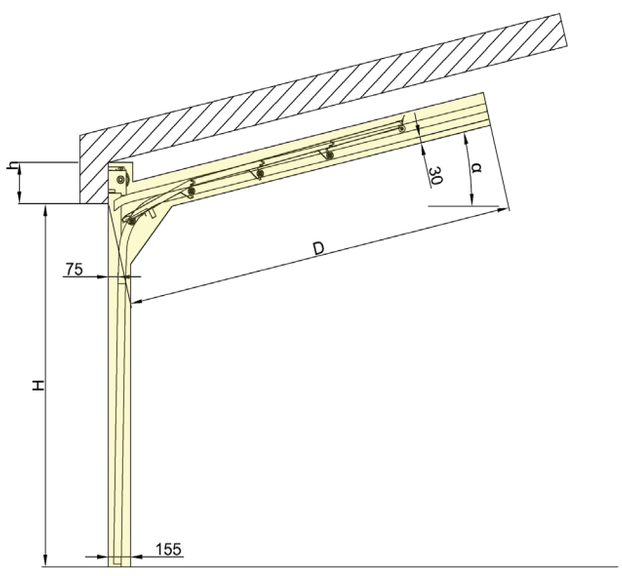

SR

TLP STD šlaitinis pakilimas

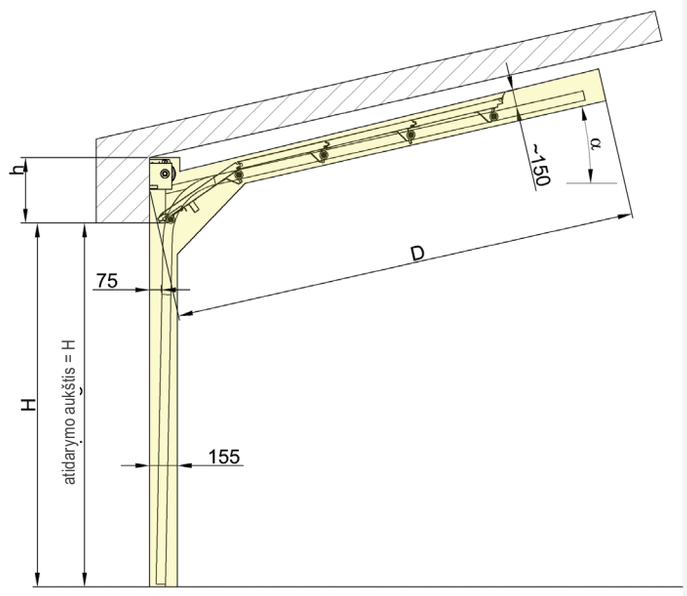

Suderintas stilius

Platus dizaino elementų pasirinkimas - sekcijų paviršius, individualios spalvos, aplikacijos - leidžia vartus suderinti su viso pastato architektūriniais sprendimais ir išlaikyti vientisą vaizdą.

Rankenos ir spynos

Rankena (vaizdas iš lauko)

Rankena (vaizdas iš vidaus)

Spyna su rankena

Spyna su įleidžiama rankena

Saugumo priedai automatiniams pakėlėjams

Pneumo

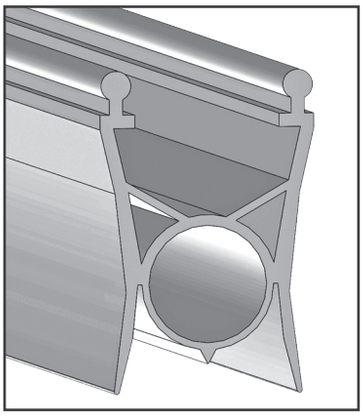

Opto

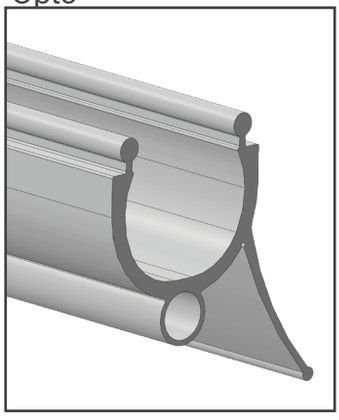

Pakėlimo mechanizmai

Grandininis reduktorius

Grandinės įtempėjas

Valdymo blokas

Lyno įtempėjas

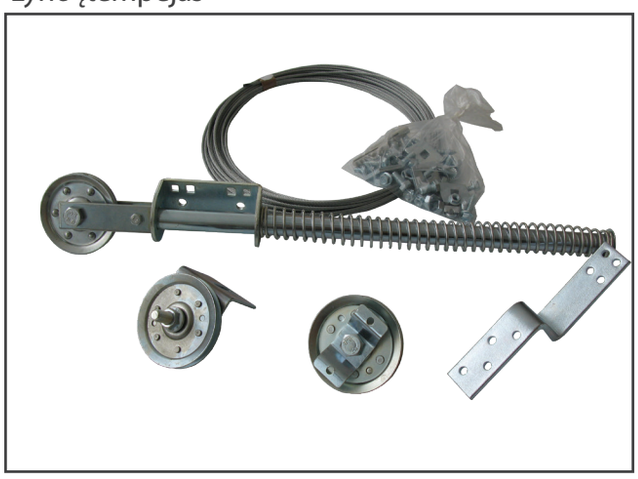

Automatinis pakėlėjas

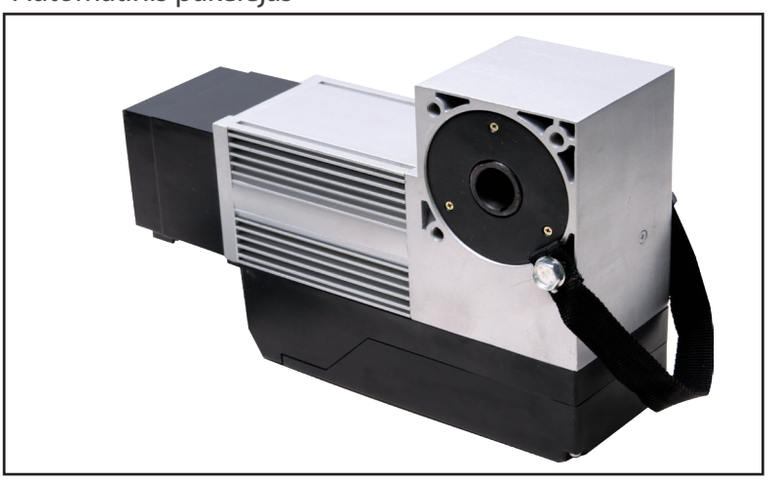

Lynų trūkimo apsaugos su apsauga nuo įsilaužimo

Lyno trūkimo apsauga

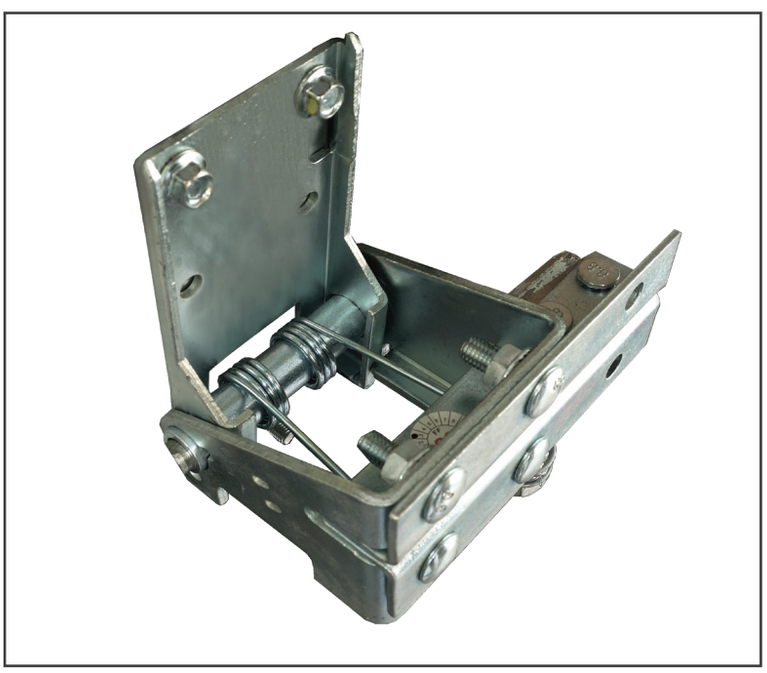

ISFD
Pramoniniai į šoną nustumiami rėminti vartai

Ypač tvirti bėgiai ir vežimėliai

Šoninė arba grindinė spyna pasirinktinai

Įleidžiama rankena

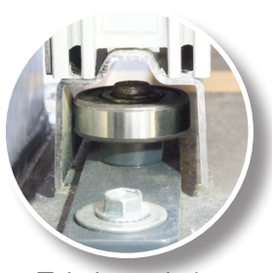

Tvirti apatinės kreipiančiosios ratukai

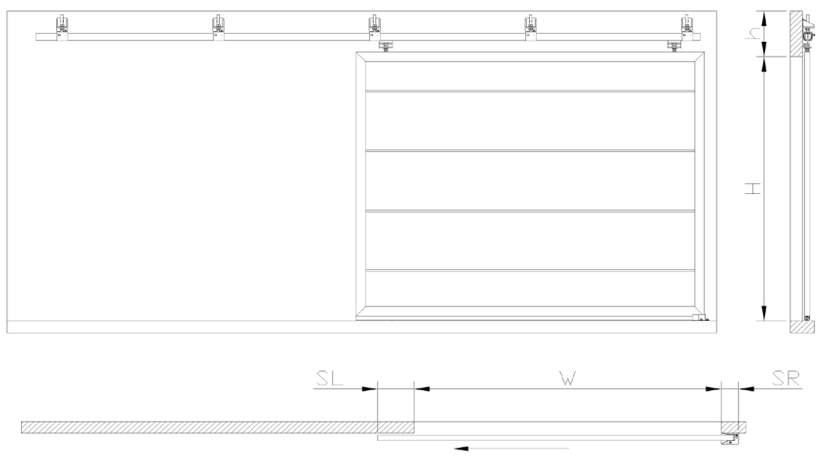

WxH (max), mm	Max svoris, kg	h, mm	SL, mm	SR, mm
3500x2500	170	200	150	140
4000x4000	300	280	300	140
>4000x4000	600	410	300	190
	1200	510	300	190

ISSD
į šoną nuslenkantys vartai

Vertikaliai montuojamos sekcijos leidžia gaminti vartus iki 30 metrų pločio ir 15 metrų aukščio.
Pramoninė bėgių sistema užtikrina tolygų ir patikimą vartų veikimą.
Vartai nustumiami į šonus, todėl laisva vieta po lubomis gali būti išnaudojama kranams ar kitai pramoninei įrangai.
Individualiai kiekvieniems vartams gaminami bėgiai leidžia optimaliai išnaudoti vietą patalpoje.
Vartai suderinami su dauguma automatinių pavarų. Pneumo ar fotodaviklių apsaugos užtikrina saugų vartų judėjimą.
Personalo durys leidžia taupyti išlaidas pastato šildymui.
Žema vartų kreipiančioji apačioje nereikalauja pastovios priežiūros ir leidžia lengvai pravažiuoti pakrovėjams.
Aukšta vėjo atsparumo klasė leidžia vartus montuoti vėjuotose teritorijose.

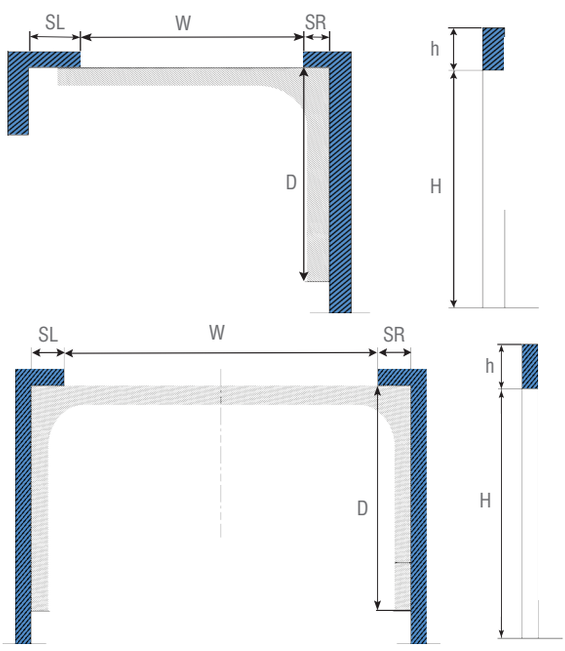

		Atidaromi rankiniu būdu			
	WxH (max), mm	h, mm	SL, mm	SR, mm	D, mm
Vienos dalies	10000x8000	400	750	75	W
Dviejų dalių	20000x8000	400	750	750	W/2

		Atidaromi su automatika			
	WxH (max), mm	h, mm	SL, mm	SR, mm	D, mm
Vienos dalies	10000x8000	1100	1750	300	W-1000
Dviejų dalių	20000x8000	1100	1750	1750	W/2-1000

ISH2
Pramoniniai varstomi vartai

Pramoniniai varstomi vartai gali būti puiki alternatyva ten, kur negalima sumontuoti pakeliamų vartų. Pagrindinės pritaikymo sritys: žemės ūkyje, dirbtuvėse, sandėliavimo pastatuose, dideliuose garažuose. Šiltintos ir sustiprintos varčios, metalinis rėmas, sustiprinti vyriai užtikrina sklandų ir ilgaamžį veikimą. Standartiniai dyžiai iki 5000x5000mm. Nestandartinių matmenų klauskite gamintojo.

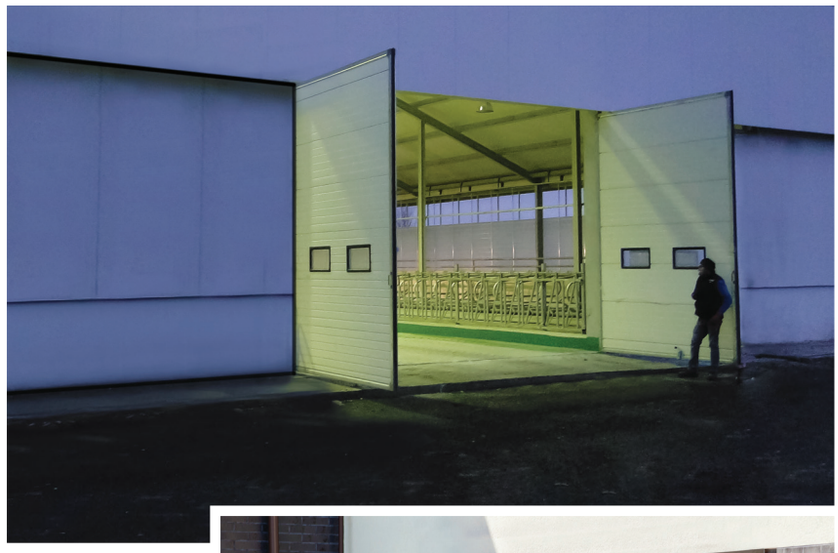

Standartinė komplektacija:
- Rakinimas iš vidaus.
- Stakta surenkama montuojant.
- Standartinės pramoninių vartų spalvos ir sekcijų modeliai.
- Anoduoto aliuminio profiliai.

Pasirenkama papildomai:
- Rankinimas iš lauko.
- Personalo durys.
- Langai.
- FV, TLT sekcijos.
- Varčių fiksavimas atidarytoje padėtyje.

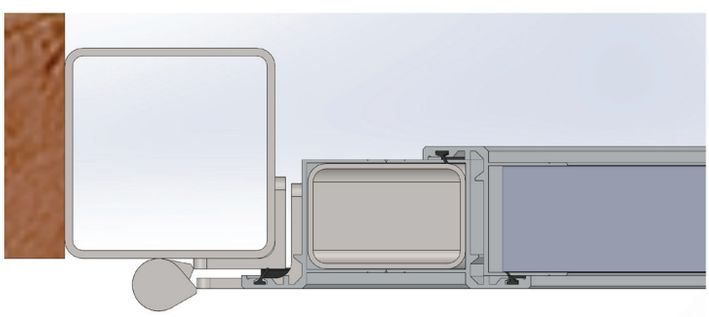

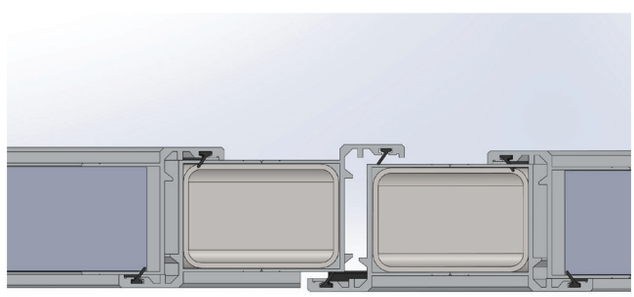

Sekcijos

Pramoniniai vartai gali būti gaminami iš bet kurių sekcijų, kurias siūlo RYTERNA.

Lygus

Be juostų

Vidurio juosta

Mikrojuosta

Viršutinė juosta

Filingas

Individualūs projektai

Industrial size swing door

Įstriža vartų apačia

Didelis aukštis, su tiesiogine pavara

Elingo vartai

Varstomi vartai - 10 metrų aukščio

Sprendimai pakeliamiems vartams iki 15 metrų pločio

www.ryterna.lt